1 단계 : 부재(부위)별 손상상태 평가표

부위 / 개별부재	복합부재	개별시설	표 번 호
상부슬래브	배수지 1지	배수지	No.1- 1

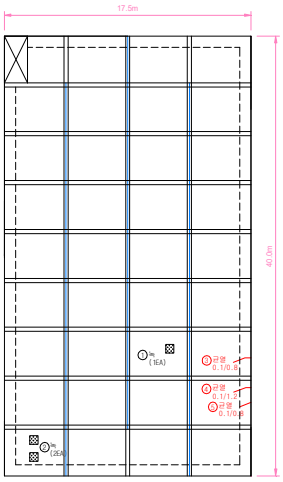

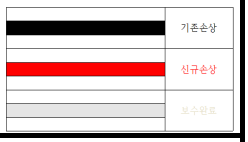

조 사 결 과 표

번호	손상(결함)종류	손상(결함)내용	단위	손상물량(면적율)	평가등급
1	녹	-	ea	3.00	-
2	균열	폭 0.1mm 이상 0.2mm 미만	m	0.28	a
3					
4					
5					
6					
7					
8					
9					

조사일자 : 2024. 10.	조사자 : 변건수 외 2명

1 단계 : 부재(부위)별 손상상태 평가표

부위 / 개별부재	복합부재	개별시설	표 번 호
보	배수지 1지	배수지	No.1- 2

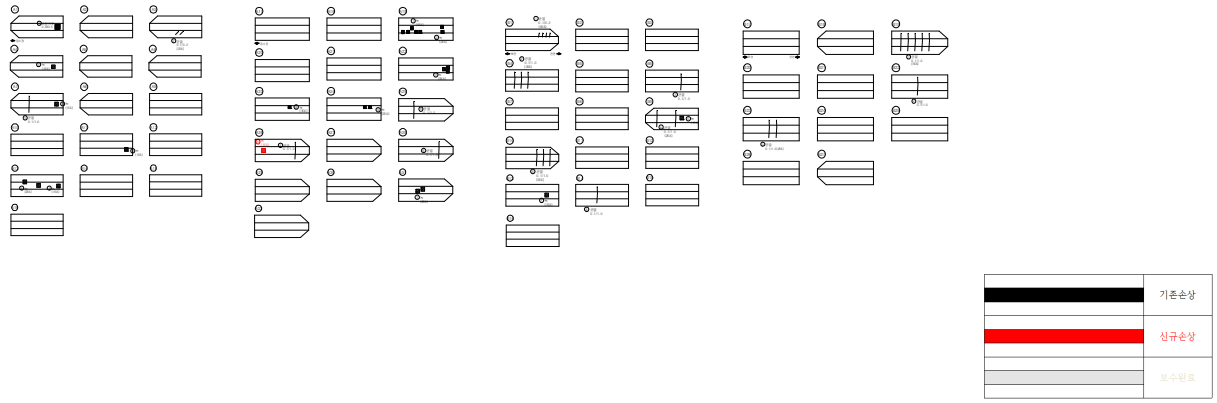

조 사 결 과 표

번호	손상(결함)종류	손상(결함)내용	단위	손상물량(면적율)	평가등급
1	균열	폭 0.1mm 이상 0.2mm 미만	m	23.2	a
2	녹	-	ea	24.00	-
3	도장기포	-	㎡	0.15	-
4					
5					
6					
7					
8					
9					

조사일자 : 2024. 10.	조사자 : 변건수 외 2명

1 단계 : 부재(부위)별 손상상태 평가표

부위 / 개별부재	복합부재	개별시설	표 번 호
벽체	배수지 1지	배수지	No.1- 3

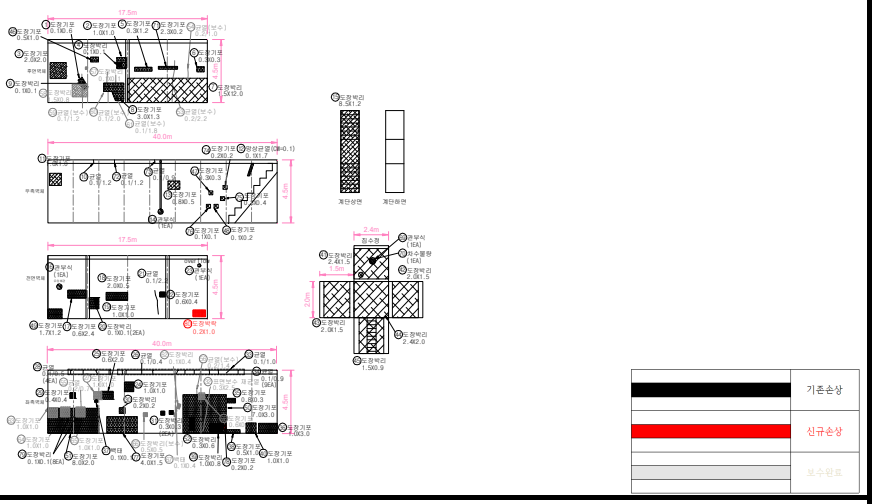

조 사 결 과 표

번호	손상(결함)종류	손상(결함)내용	단위	손상물량(면적율)	평가등급
1	균열	폭 0.1mm 이상 0.2mm 미만	m	17.00	a
2	도장기포	-	㎡	64.87	-
3	도장박락	-	㎡	0.20	-
4	도장박리	-	㎡	49.51	-
5	망상균열	-	㎡	0.17	-
6	백태	면적률이 5% 미만	㎡	0.01	b
7	탄산화 깊이측정	탄산화 잔여깊이 : 81.0mm	-	-	a
8					
9					

조사일자 : 2024. 10.	조사자 : 변건수 외 2명

1 단계 : 부재(부위)별 손상상태 평가표

부위 / 개별부재	복합부재	개별시설	표 번 호
하부슬래브	배수지 1지	배수지	No.1- 4

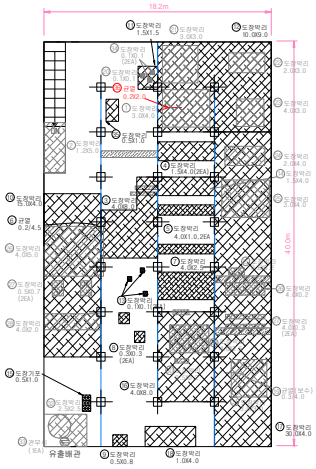

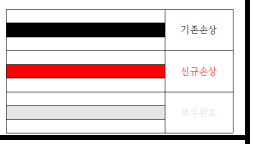

조 사 결 과 표

번호	손상(결함)종류	손상(결함)내용	단위	손상물량(면적율)	평가등급
1	균열	폭 0.1mm 이상 0.2mm 미만	m	6.50	a
2	도장기포	-	㎡	0.50	-
3	도장박리	-	㎡	371.34	-
4					
5					
6					
7					
8					
9					

조사일자 : 2024. 10.	조사자 : 변건수 외 2명

1 단계 : 부재(부위)별 손상상태 평가표

부위 / 개별부재	복합부재	개별시설	표 번 호
기둥	배수지 1지	배수지	No.1- 5

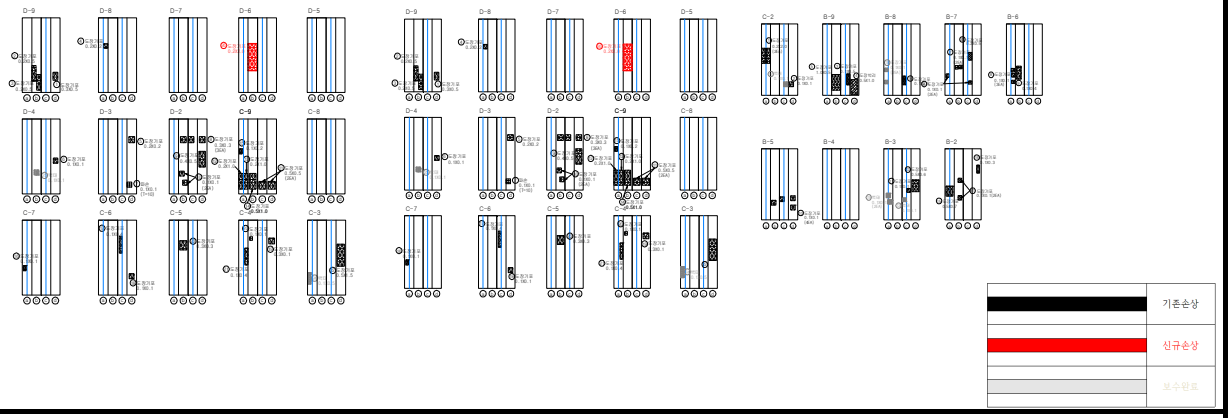

조 사 결 과 표

번호	손상(결함)종류	손상(결함)내용	단위	손상물량(면적율)	평가등급
1	도장기포	-	㎡	6.10	-
2	도장박리	-	㎡	0.50	-
3	파손	면적률이 10% 미만	㎡	0.01	b
4					
5					
6					
7					
8					
9					

조사일자 : 2024. 10.	조사자 : 변건수 외 2명

1 단계 : 부재(부위)별 손상상태 평가표

부위 / 개별부재	복합부재	개별시설	표 번 호
상부슬래브	배수지 2지	배수지	No.1- 6

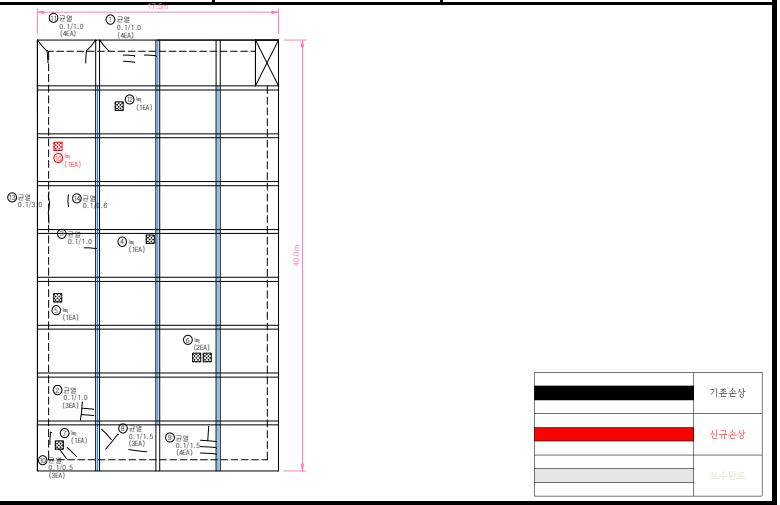

조 사 결 과 표

번호	손상(결함)종류	손상(결함)내용	단위	손상물량(면적율)	평가등급
1	균열	폭 0.1mm 이상 0.2mm 미만	m	27.60	a
2	녹	-	ea	7.00	-
3					
4					
5					
6					
7					
8					
9					

조사일자 : 2024. 10.	조사자 : 변건수 외 2명

1 단계 : 부재(부위)별 손상상태 평가표

부위 / 개별부재	복합부재	개별시설	표 번 호
보	배수지 2지	배수지	No.1- 7

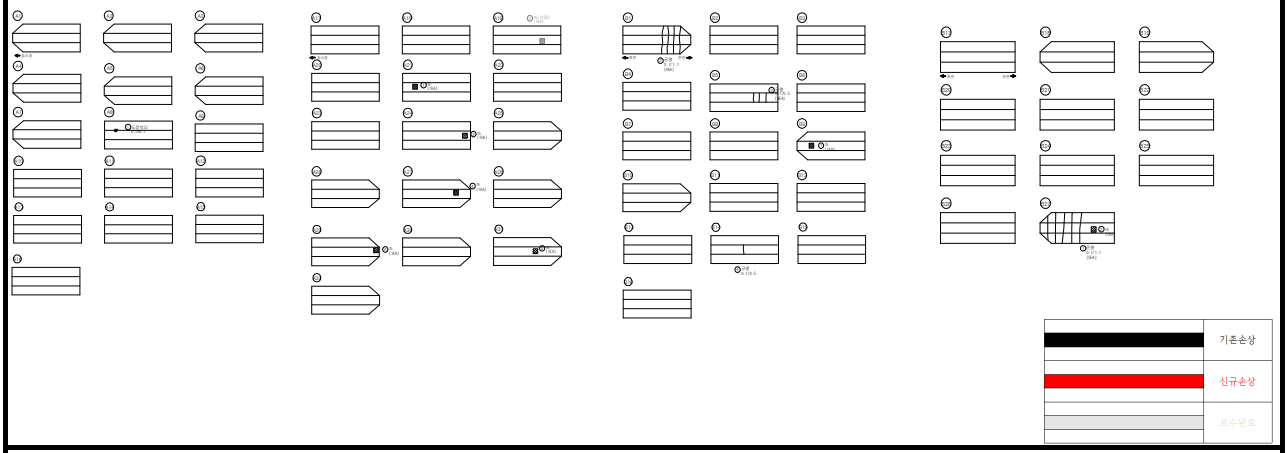

조 사 결 과 표

번호	손상(결함)종류	손상(결함)내용	단위	손상물량(면적율)	평가등급
1	균열	폭 0.1mm 이상 0.2mm 미만	m	11.90	a
2	녹	-	ea	7.00	-
3	도장박리	-	㎡	0.01	-
4					
5					
6					
7					
8					
9					

조사일자 : 2024. 10.	조사자 : 변건수 외 2명

1 단계 : 부재(부위)별 손상상태 평가표

부위 / 개별부재	복합부재	개별시설	표 번 호
벽체	배수지 2지	배수지	No.1- 8

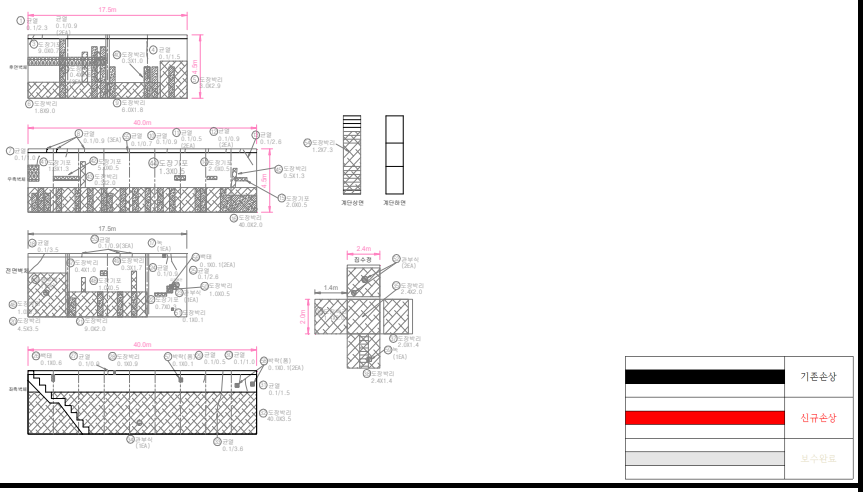

조 사 결 과 표

번호	손상(결함)종류	손상(결함)내용	단위	손상물량(면적율)	평가등급
1	상태양호	보수	-	-	a
2	탄산화 깊이 측정	탄산화 잔여깊이 : 93.0mm	-	-	a
3					
4					
5					
6					
7					
8					
9					

조사일자 : 2024. 10.	조사자 : 변건수 외 2명

1 단계 : 부재(부위)별 손상상태 평가표

부위 / 개별부재	복합부재	개별시설	표 번 호
하부슬래브	배수지 2지	배수지	No.1- 9

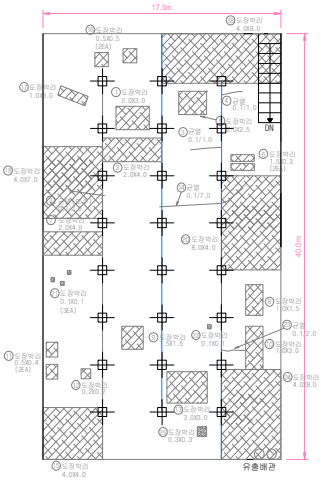

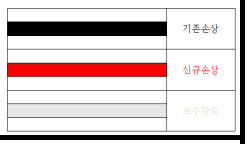

조 사 결 과 표

번호	손상(결함)종류	손상(결함)내용	단위	손상물량(면적율)	평가등급
1	상태양호	-	-	-	a
2					
3					
4					
5					
6					
7					
8					
9					

조사일자 : 2024. 10.	조사자 : 변건수 외 2명

1 단계 : 부재(부위)별 손상상태 평가표

부위 / 개별부재	복합부재	개별시설	표 번 호
기둥	배수지 2지	배수지	No.1- 10

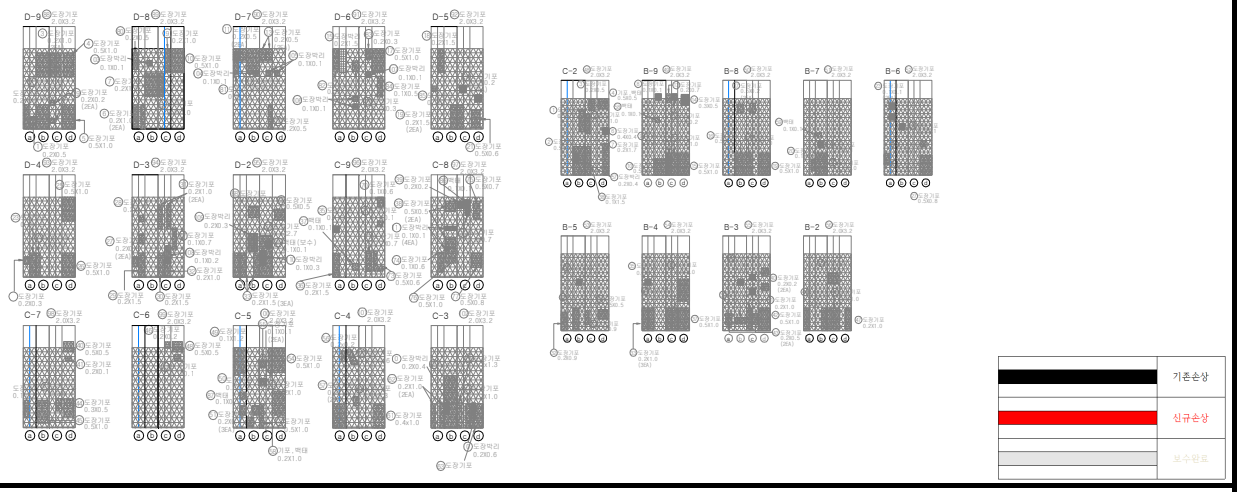

조 사 결 과 표

번호	손상(결함)종류	손상(결함)내용	단위	손상물량(면적율)	평가등급
1	상태양호	보수	-	-	a
2					
3					
4					
5					
6					
7					
8					
9					

조사일자 : 2024. 10.	조사자 : 변건수 외 2명

1 단계 : 부재(부위)별 손상상태 평가표

부위 / 개별부재	복합부재	개별시설	표 번 호
상부슬래브	계단실 내부	배수지	No.1- 11

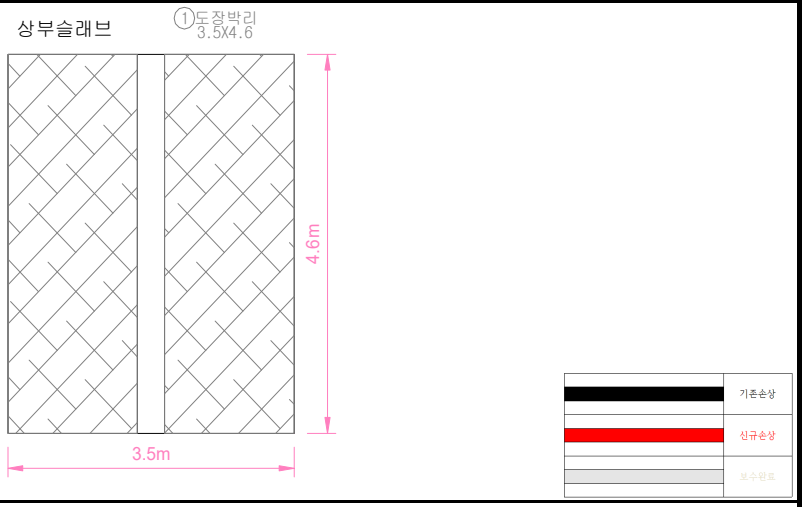

조 사 결 과 표

번호	손상(결함)종류	손상(결함)내용	단위	손상물량(면적율)	평가등급
1	상태양호	보수	-	-	a
2					
3					
4					
5					
6					
7					
8					
9					

조사일자 : 2024. 10.	조사자 : 변건수 외 2명

1 단계 : 부재(부위)별 손상상태 평가표

부위 / 개별부재	복합부재	개별시설	표 번 호
벽체	계단실 내부	배수지	No.1- 12

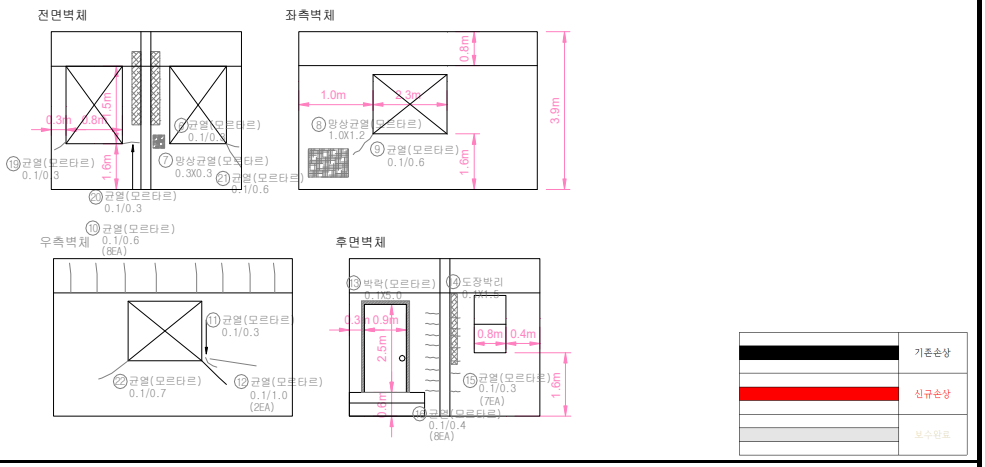

조 사 결 과 표

번호	손상(결함)종류	손상(결함)내용	단위	손상물량(면적율)	평가등급
1	상태양호	보수	-	-	a
2					
3					
4					
5					
6					
7					
8					
9					

조사일자 : 2024. 10.	조사자 : 변건수 외 2명

1 단계 : 부재(부위)별 손상상태 평가표

부위 / 개별부재	복합부재	개별시설	표 번 호
하부슬래브	계단실 내부	배수지	No.1- 13

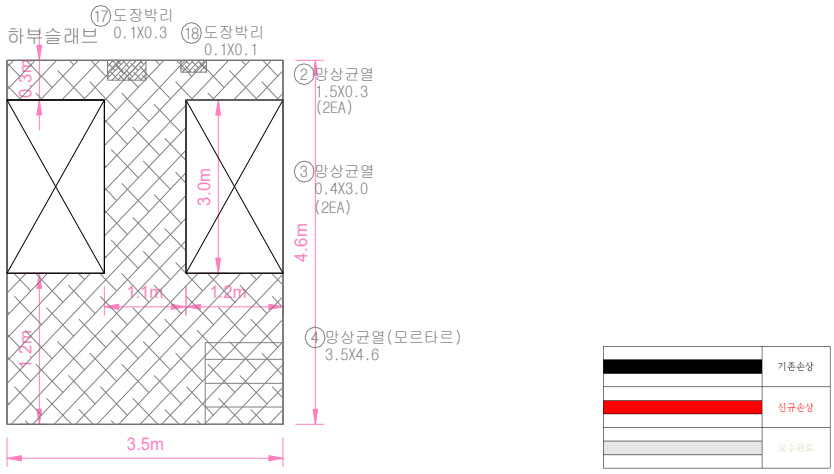

조 사 결 과 표

번호	손상(결함)종류	손상(결함)내용	단위	손상물량(면적율)	평가등급
1	상태양호	보수	-	-	a
2					
3					
4					
5					
6					
7					
8					
9					

조사일자 : 2024. 10.	조사자 : 변건수 외 2명

1 단계 : 부재(부위)별 손상상태 평가표

부위 / 개별부재	복합부재	개별시설	표 번 호
상부슬래브	계단실 외부	배수지	No.1- 14

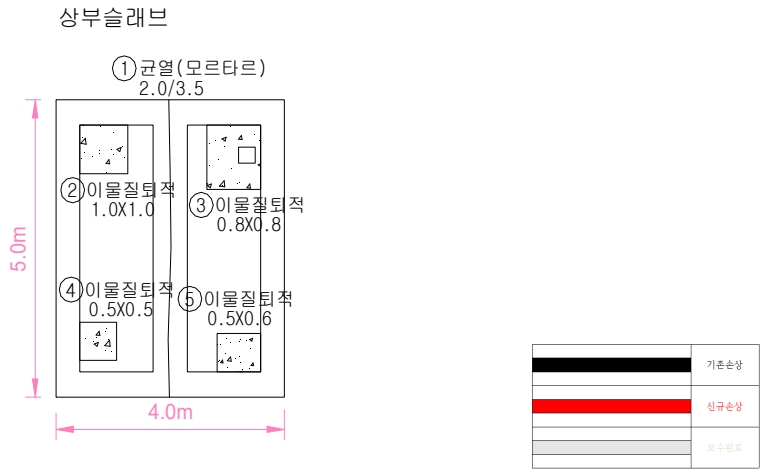

조 사 결 과 표

번호	손상(결함)종류	손상(결함)내용	단위	손상물량(면적율)	평가등급
1	균열(모르타르)	폭 0.3mm 이상	m	3.50	-
2					
3					
4					
5					
6					
7					
8					
9					

조사일자 : 2024. 10.	조사자 : 변건수 외 2명

1 단계 : 부재(부위)별 손상상태 평가표

부위 / 개별부재	복합부재	개별시설	표 번 호
벽체	계단실 외부	배수지	No.1- 15

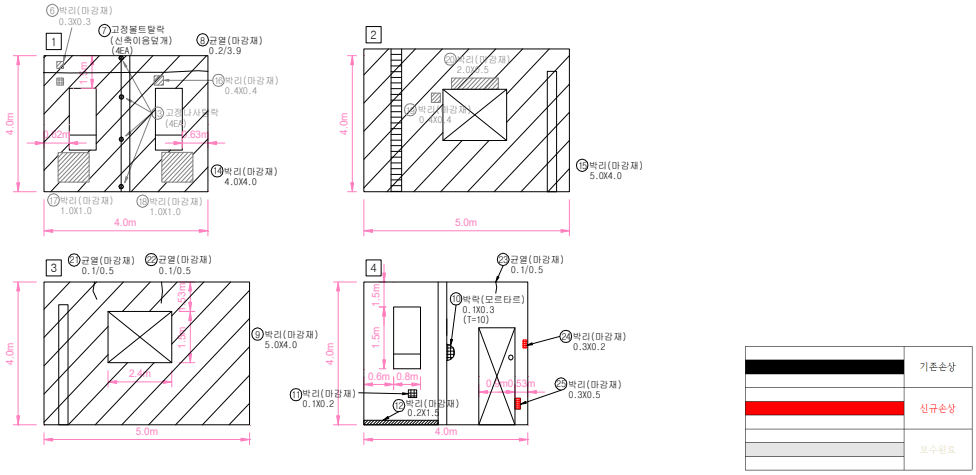

조 사 결 과 표

번호	손상(결함)종류	손상(결함)내용	단위	손상물량(면적율)	평가등급
1	이물질퇴적	-	㎡	2.19	-
2	고정볼트탈락	-	ea	4.00	-
3	균열(마감재)	폭 0.1mm 이상 0.2mm 미만	m	5.4	-
4	박락(모르타르)	-	㎡	0.03	-
5	박리(마감재)	-	㎡	56.53	-
6					
7					
8					
9					

조사일자 : 2024. 10.	조사자 : 변건수 외 2명

1 단계 : 부재(부위)별 손상상태 평가표

부위 / 개별부재	복합부재	개별시설	표 번 호
상부슬래브	1지 유입밸브실	밸브실	No.1- 16

상부슬래브

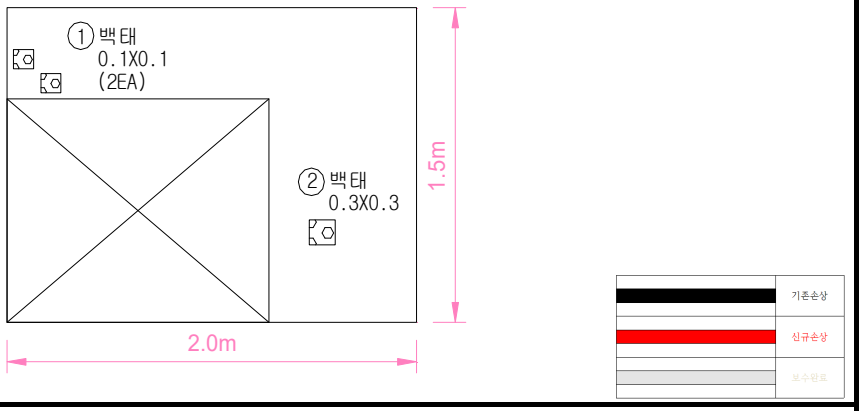

조 사 결 과 표

번호	손상(결함)종류	손상(결함)내용	단위	손상물량(면적율)	평가등급
1	백태	면적률이 5% 미만	㎡	0.11	b
2					
3					
4					
5					
6					
7					
8					
9					

조사일자 : 2024. 10.	조사자 : 변건수 외 2명

1 단계 : 부재(부위)별 손상상태 평가표

부위 / 개별부재	복합부재	개별시설	표 번 호
벽체	1지 유입밸브실	밸브실	No.1- 17

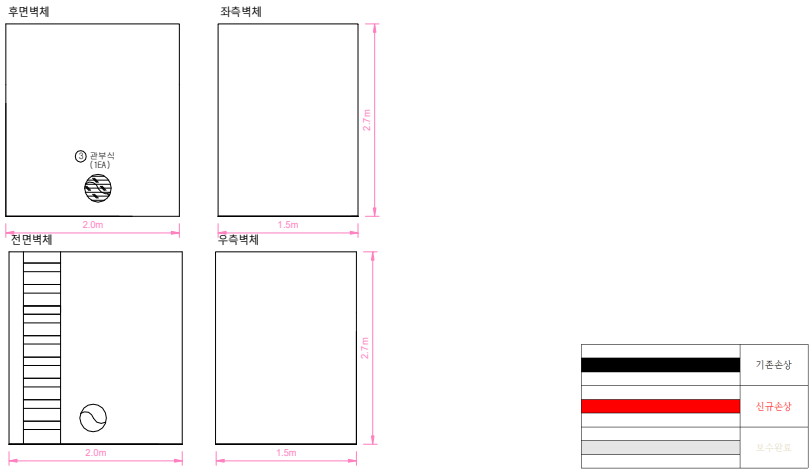

조 사 결 과 표

번호	손상(결함)종류	손상(결함)내용	단위	손상물량(면적율)	평가등급
1	백태	면적률이 5% 미만	㎡	0.01	b
2	탄산화 깊이측정	탄산화 잔여깊이 : 127.0mm	-	-	a
3					
4					
5					
6					
7					
8					
9					

조사일자 : 2024. 10.	조사자 : 변건수 외 2명

1 단계 : 부재(부위)별 손상상태 평가표

부위 / 개별부재	복합부재	개별시설	표 번 호
하부슬래브	1지 유입밸브실	밸브실	No.1- 18

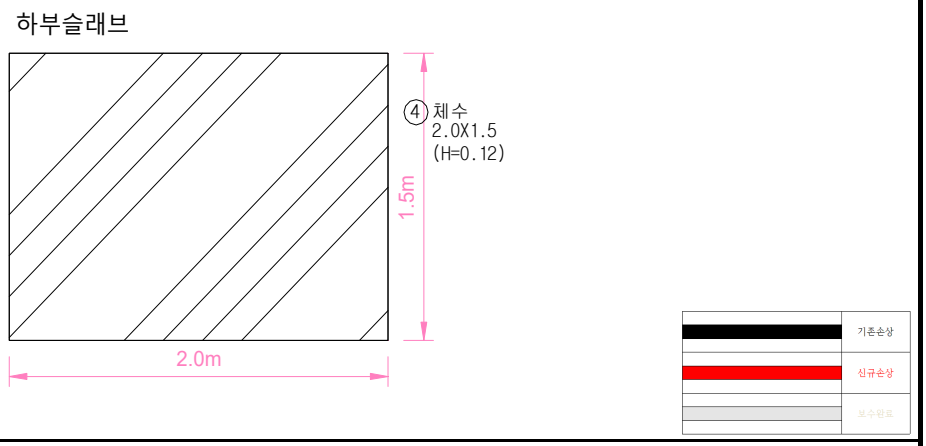

조 사 결 과 표

번호	손상(결함)종류	손상(결함)내용	단위	손상물량(면적율)	평가등급
1	체수	-	㎡	3.00	-
2					
3					
4					
5					
6					
7					
8					
9					

조사일자 : 2024. 10.	조사자 : 변건수 외 2명

1 단계 : 부재(부위)별 손상상태 평가표

부위 / 개별부재	복합부재	개별시설	표 번 호
상부슬래브	2지 유입밸브실	밸브실	No.1- 19

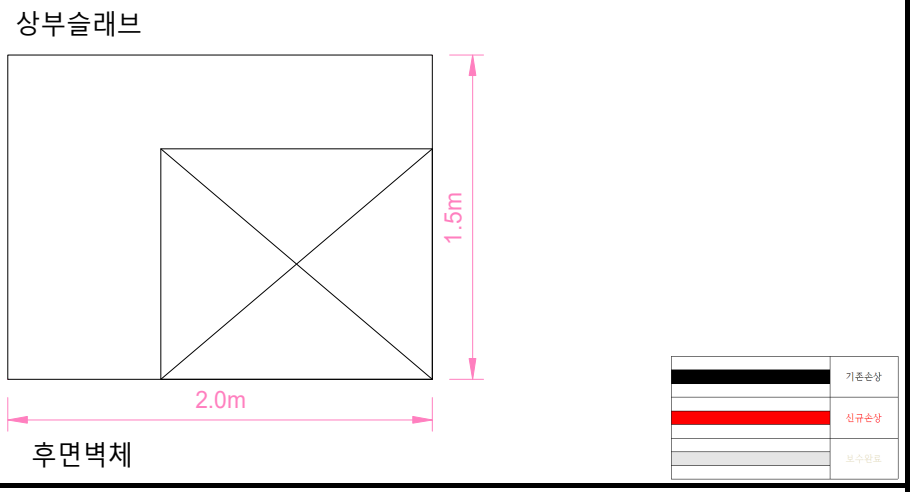

조 사 결 과 표

번호	손상(결함)종류	손상(결함)내용	단위	손상물량(면적율)	평가등급
1	상태양호	-	-	-	a
2					
3					
4					
5					
6					
7					
8					
9					

조사일자 : 2024. 10.	조사자 : 변건수 외 2명

1 단계 : 부재(부위)별 손상상태 평가표

부위 / 개별부재	복합부재	개별시설	표 번 호
벽체	2지 유입밸브실	밸브실	No.1- 20

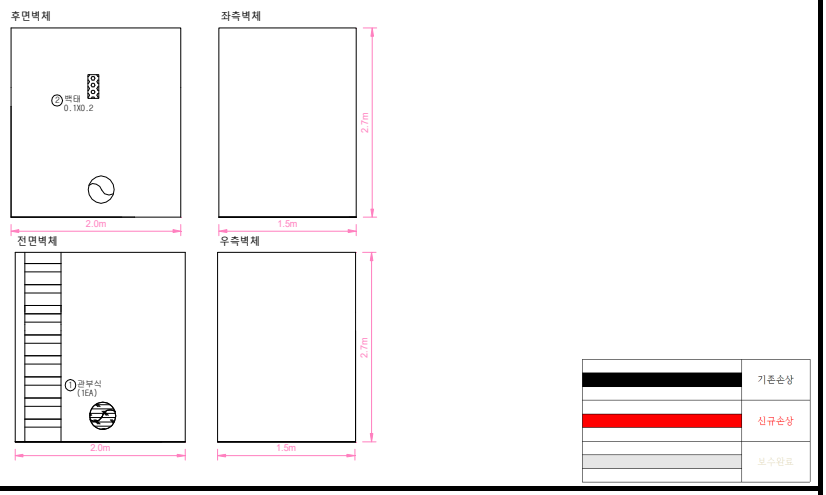

조 사 결 과 표

번호	손상(결함)종류	손상(결함)내용	단위	손상물량(면적율)	평가등급
1	백태	면적률이 5% 미만	㎡	0.02	b
2					
3					
4					
5					
6					
7					
8					
9					

조사일자 : 2024. 10.	조사자 : 변건수 외 2명

1 단계 : 부재(부위)별 손상상태 평가표

부위 / 개별부재	복합부재	개별시설	표 번 호
하부슬래브	2지 유입밸브실	밸브실	No.1- 21

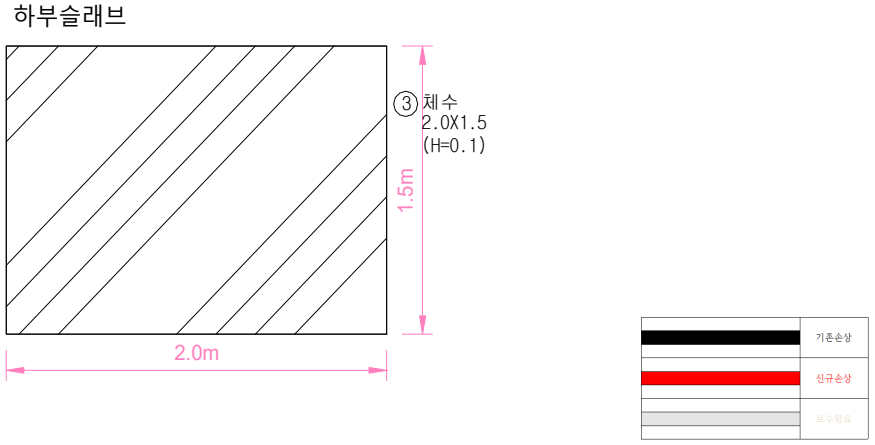

조 사 결 과 표

번호	손상(결함)종류	손상(결함)내용	단위	손상물량(면적율)	평가등급
1	체수	-	㎡	3.00	-
2					
3					
4					
5					
6					
7					
8					
9					

조사일자 : 2024. 10.	조사자 : 변건수 외 2명

1 단계 : 부재(부위)별 손상상태 평가표

부위 / 개별부재	복합부재	개별시설	표 번 호
상부슬래브	통합유출밸브실	밸브실	No.1- 22

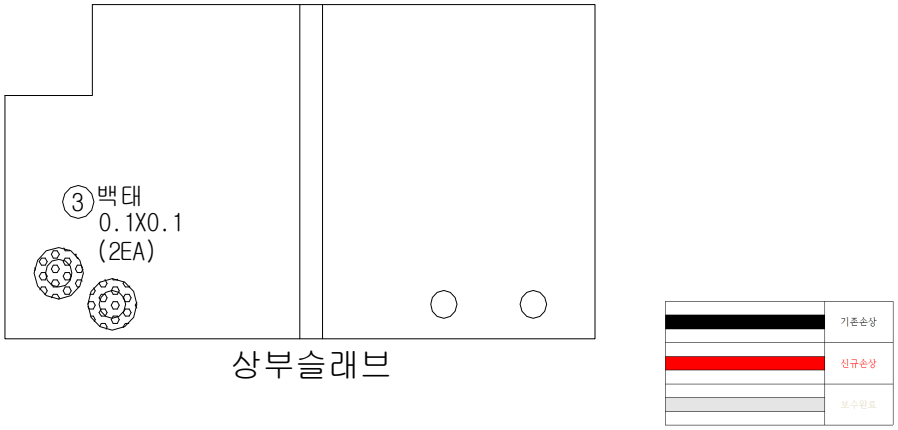

조 사 결 과 표

번호	손상(결함)종류	손상(결함)내용	단위	손상물량(면적율)	평가등급
1	백태	면적률이 5% 미만	㎡	0.20	b
2					
3					
4					
5					
6					
7					
8					
9					

조사일자 : 2024. 10.	조사자 : 변건수 외 2명

1 단계 : 부재(부위)별 손상상태 평가표

부위 / 개별부재	복합부재	개별시설	표 번 호
벽체	통합유출밸브실	밸브실	No.1- 23

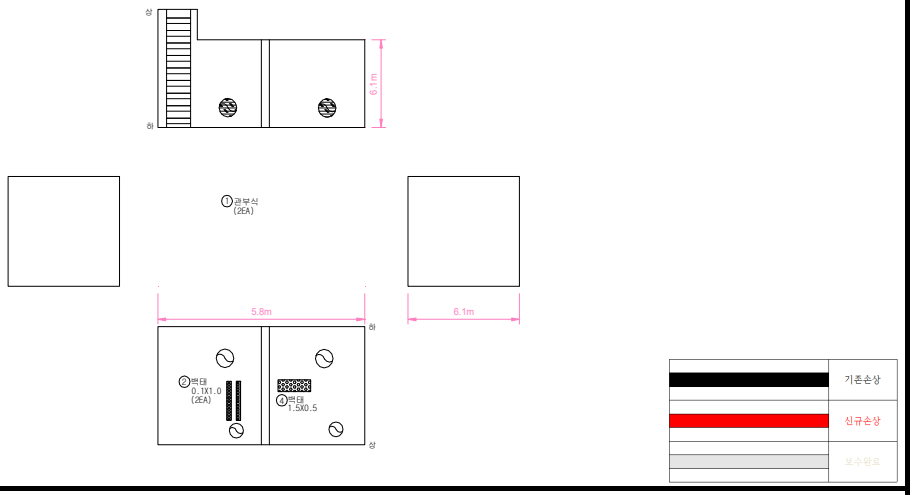

조 사 결 과 표

번호	손상(결함)종류	손상(결함)내용	단위	손상물량(면적율)	평가등급
1	백태	면적률이 5% 미만	㎡	0.77	b
2					
3					
4					
5					
6					
7					
8					
9					

조사일자 : 2024. 10.	조사자 : 변건수 외 2명

1 단계 : 부재(부위)별 손상상태 평가표

부위 / 개별부재	복합부재	개별시설	표 번 호
하부슬래브	통합유출밸브실	밸브실	No.1- 24

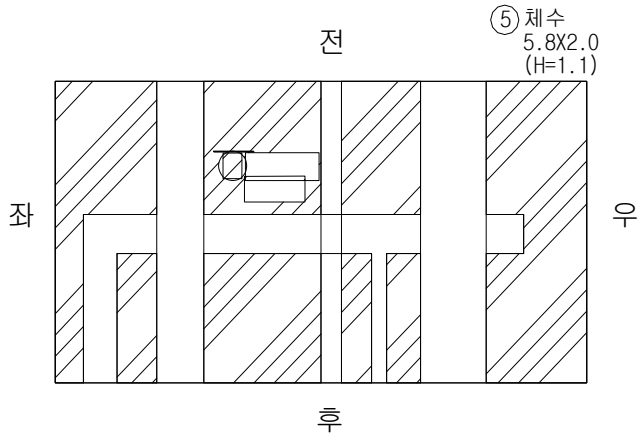

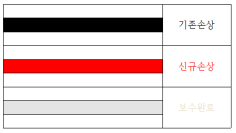

조 사 결 과 표

번호	손상(결함)종류	손상(결함)내용	단위	손상물량(면적율)	평가등급
1	체수	-	㎡	11.60	-
2					
3					
4					
5					
6					
7					
8					
9					

조사일자 : 2024. 10.	조사자 : 변건수 외 2명

1 단계 : 부재(부위)별 손상상태 평가표

부위 / 개별부재	복합부재	개별시설	표 번 호
유입배관	1지 배관설비	배관설비	No.1- 25

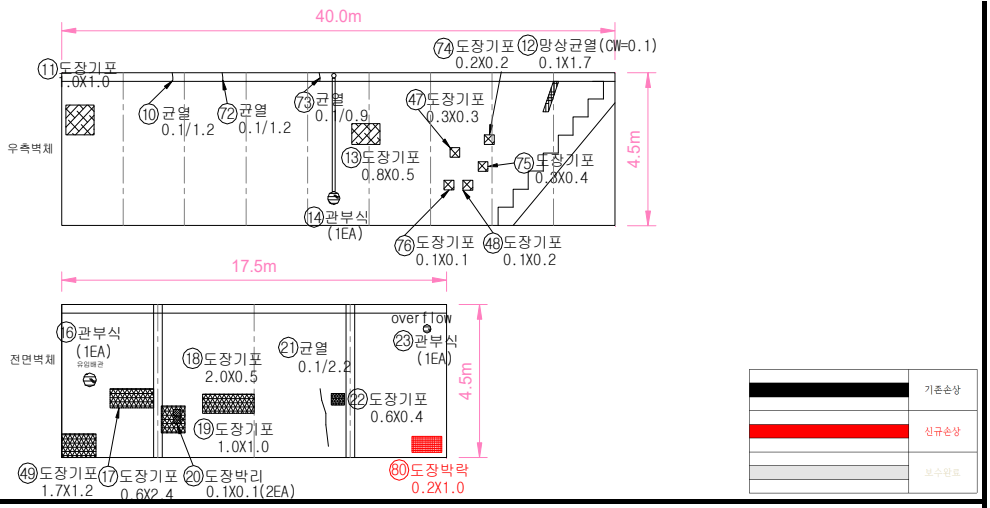

조 사 결 과 표

번호	손상(결함)종류	손상(결함)내용	단위	손상물량(면적율)	평가등급
1	관부식	경미한 전면부식이 발생	ea	3.00	b
2					
3					
4					
5					
6					
7					
8					
9					

조사일자 : 2024. 10.	**조사자 : 변건수 외 2명**

1 단계 : 부재(부위)별 손상상태 평가표

부위 / 개별부재	복합부재	개별시설	표 번 호
유출배관	1지 배관설비	배관설비	No.1- 26

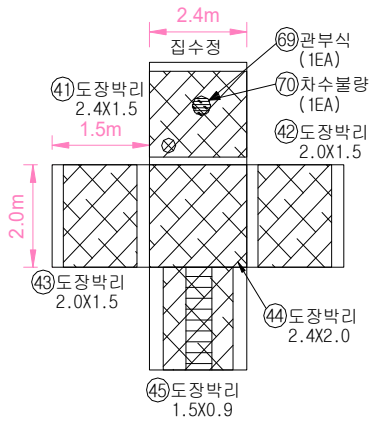

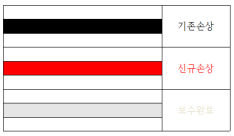

조 사 결 과 표

번호	손상(결함)종류	손상(결함)내용	단위	손상물량(면적율)	평가등급
1	관부식	경미한 전면부식이 발생	ea	1.00	b
2	차수불량	-	ea	1.00	-
3					
4					
5					
6					
7					
8					
9					

조사일자 : 2024. 10.	조사자 : 변건수 외 2명

1 단계 : 부재(부위)별 손상상태 평가표

부위 / 개별부재	복합부재	개별시설	표 번 호
유입배관	2지 배관설비	배관설비	No.1- 27

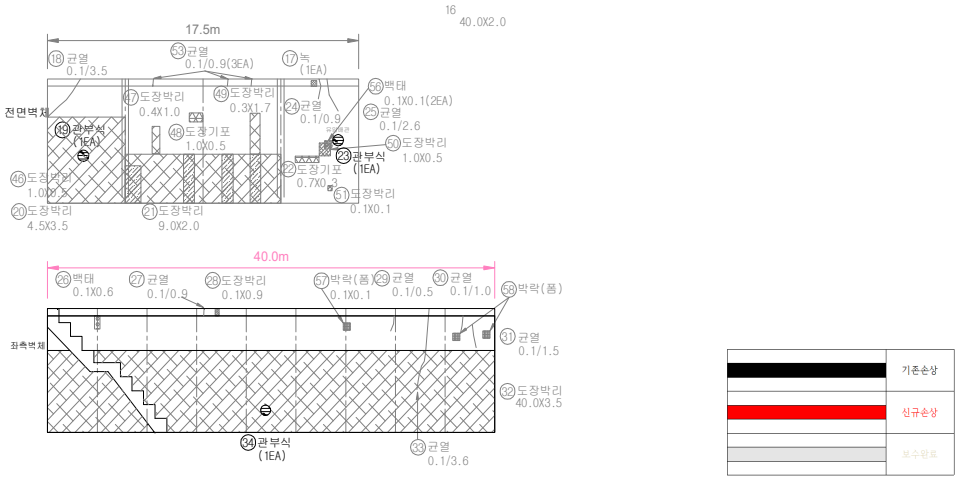

조 사 결 과 표

번호	손상(결함)종류	손상(결함)내용	단위	손상물량(면적율)	평가등급
1	상태양호	-	-	-	a
2					
3					
4					
5					
6					
7					
8					
9					

조사일자 : 2024. 10.	조사자 : 변건수 외 2명

1 단계 : 부재(부위)별 손상상태 평가표

부위 / 개별부재	복합부재	개별시설	표 번 호
유출배관	2지 배관설비	배관설비	No.1- 28

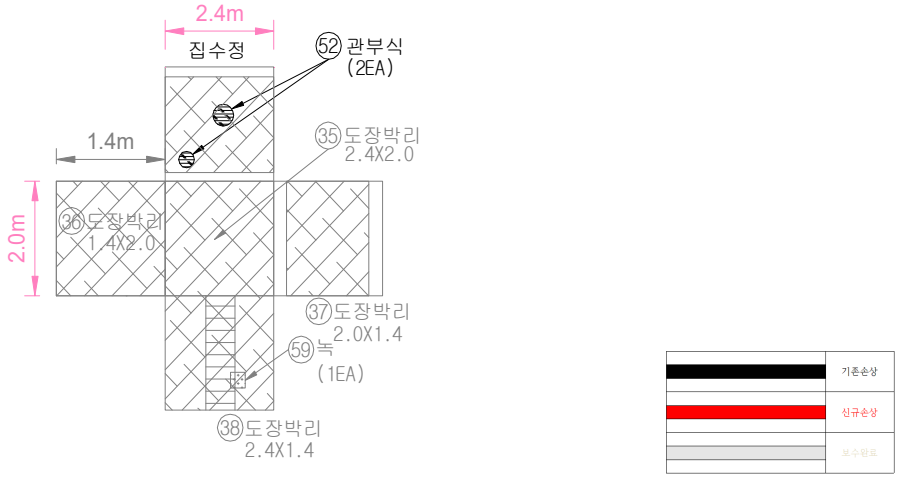

조 사 결 과 표

번호	손상(결함)종류	손상(결함)내용	단위	손상물량(면적율)	평가등급
1	관부식	경미한 전면부식이 발생	ea	2.00	b
2					
3					
4					
5					
6					
7					
8					
9					

조사일자 : 2024. 10.	조사자 : 변건수 외 2명

1 단계 : 부재(부위)별 손상상태 평가표

부위 / 개별부재	복합부재	개별시설	표 번 호
유입배관	1지 유입배관설비	배관설비	No.1- 29

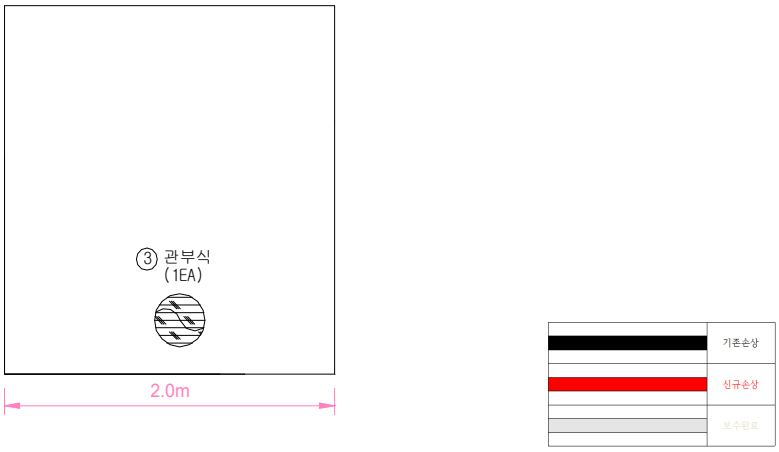

조 사 결 과 표

번호	손상(결함)종류	손상(결함)내용	단위	손상물량(면적율)	평가등급
1	관부식	경미한 전면부식이 발생	ea	1.00	b
2					
3					
4					
5					
6					
7					
8					
9					

조사일자 : 2024. 10.	조사자 : 변건수 외 2명

1 단계 : 부재(부위)별 손상상태 평가표

부위 / 개별부재	복합부재	개별시설	표 번 호
유입배관	2지 유입배관설비	배관설비	No.1- 30

조 사 결 과 표

번호	손상(결함)종류	손상(결함)내용	단위	손상물량(면적율)	평가등급
1	관부식	경미한 전면부식이 발생	ea	1.00	b
2					
3					
4					
5					
6					
7					
8					
9					

조사일자 : 2024. 10.	조사자 : 변건수 외 2명

1 단계 : 부재(부위)별 손상상태 평가표

부위 / 개별부재	복합부재	개별시설	표 번 호
유출배관	통합유출배관설비	배관설비	No.1- 31

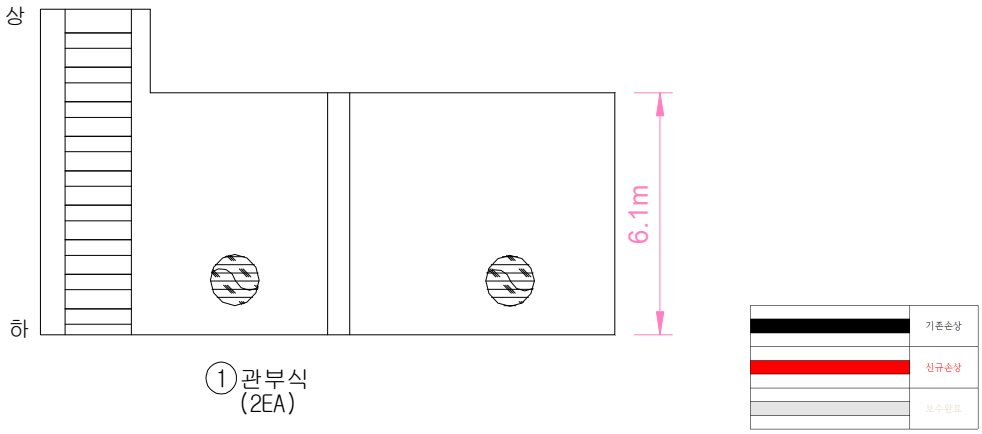

①관부식
(2EA)

조 사 결 과 표

번호	손상(결함)종류	손상(결함)내용	단위	손상물량(면적율)	평가등급
1	관부식	경미한 전면부식이 발생	ea	2.00	b
2	탄산화 깊이측정	탄산화 잔여깊이 : 104.0mm	-	-	a
3					
4					
5					
6					
7					
8					
9					

조사일자 : 2024. 10.	조사자 : 변건수 외 2명

1 단계 : 부재(부위)별 손상상태 평가표

부위 / 개별부재	복합부재	개별시설	표 번 호
유입밸브	1지 유입밸브실	밸브설비	No.1- 32

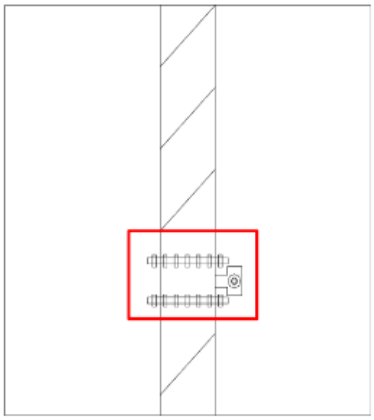

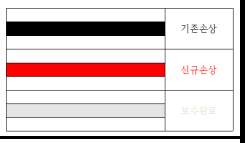

조 사 결 과 표

번호	손상(결함)종류	손상(결함)내용	단위	손상물량(면적율)	평가등급
1	밸브의 손상정도	밸브의 작동이 원활하고 여타 손상이 전혀없음	-	-	a
2					
3					
4					
5					
6					
7					
8					
9					

조사일자 : 2024. 10.	조사자 : 변건수 외 2명

1 단계 : 부재(부위)별 손상상태 평가표

부위 / 개별부재	복합부재	개별시설	표 번 호
유입밸브	2지 유입밸브실	밸브설비	No.1- 33

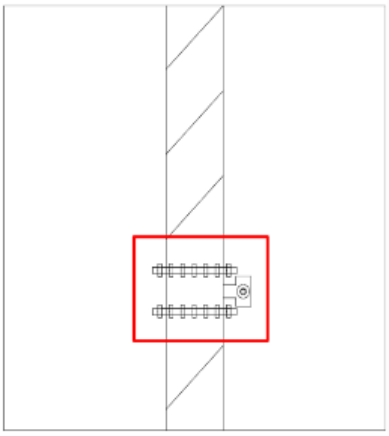

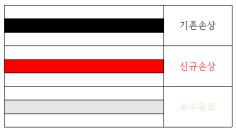

조 사 결 과 표

번호	손상(결함)종류	손상(결함)내용	단위	손상물량(면적율)	평가등급
1	밸브의 손상정도	밸브의 작동이 원활하고 여타 손상이 전혀없음	-	-	a
2					
3					
4					
5					
6					
7					
8					
9					

조사일자 : 2024. 10.	조사자 : 변건수 외 2명

1 단계 : 부재(부위)별 손상상태 평가표

부위 / 개별부재	복합부재	개별시설	표 번 호
통합유출밸브	통합유출밸브실	밸브설비	No.1- 34

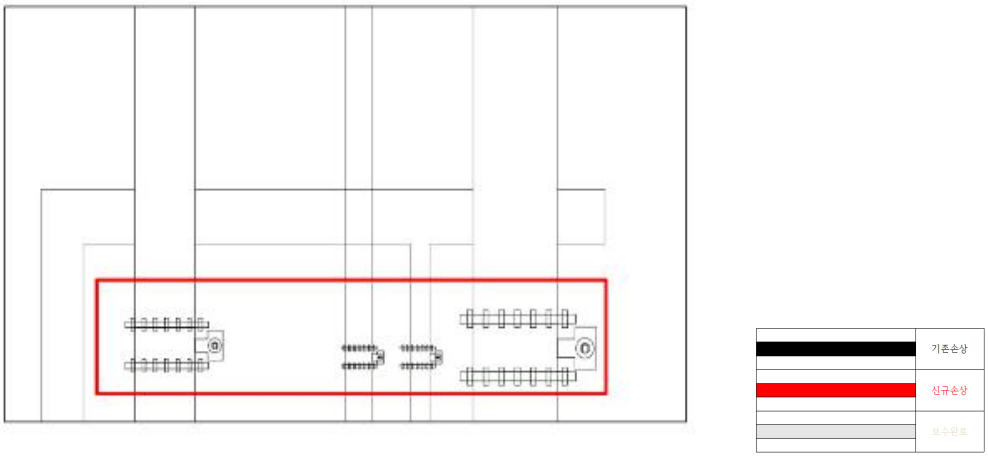

조 사 결 과 표

번호	손상(결함)종류	손상(결함)내용	단위	손상물량(면적율)	평가등급
1	밸브의 손상정도	밸브의 작동이 원활하고 여타 손상이 전혀없음	-	-	a
2					
3					
4					
5					
6					
7					
8					
9					

조사일자 : 2024. 10.	조사자 : 변건수 외 2명

1 단계 : 부재(부위)별 손상상태 평가표

부위 / 개별부재	복합부재	개별시설	표 번 호
기동반 및 제어반	전기설비	전기설비	No.1- 35

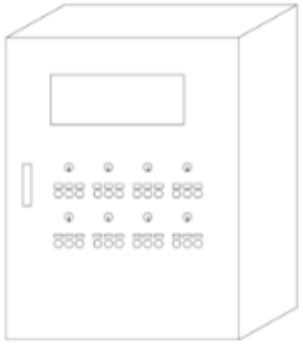

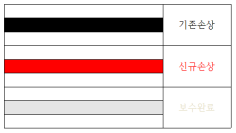

조 사 결 과 표

번호	손상(결함)종류	손상(결함)내용	단위	손상물량(면적율)	평가등급
1	상태양호	-	-	-	a
2					
3					
4					
5					
6					
7					
8					
9					

조사일자 : 2024. 10.	조사자 : 변건수 외 2명

개별부재 상태평가표 : 2단계 평가표

개별부재명	상부슬래브		개별부재규모	A = 700㎡		표번호
복합부재명	배수지 1지		개별시설물명	배수지		2-1
근거(1단계)표번호	1-1					
평가항목	평가기준	평가유형	평가결과	평가점수 (M)	영향계수 (F)	평가지수 (Ec1 = M × F)
균열	세부지침 참조	일반손상	a	5.0	1.0	5.0
평가의견						
상태평가결과	1. 개별부재 상태평가지수(Ec2) = 상태평가지수(Ec1) 중 최소값 =					**5.0**
	2. 개별부재(상부슬래브)의 상태평가결과 =					**a**

개별부재 상태평가표 : 2단계 평가표

개별부재명	보		개별부재규모	A = 286㎡		표번호
복합부재명	배수지 1지		개별시설물명	배수지		2-2
근거(1단계)표번호	1-2					
평가항목	평가기준	평가유형	평가결과	평가점수 (M)	영향계수 (F)	평가지수 (Ec1 = M × F)
균열	세부지침 참조	일반손상	a	5.0	1.0	5.0
평가의견						
상태평가결과	1. 개별부재 상태평가지수(Ec2) = 상태평가지수(Ec1) 중 최소값 =					**5.0**
	2. 개별부재(보)의 상태평가결과 =					**a**

개별부재 상태평가표 : 2단계 평가표

개별부재명	벽체		개별부재규모	A = 517.5㎡		표번호
복합부재명	배수지 1지		개별시설물명	배수지		2-3
근거(1단계)표번호	1-3					
평가항목	평가기준	평가유형	평가결과	평가점수 (M)	영향계수 (F)	평가지수 (Ec1 = M × F)
균열	세부지침 참조	일반손상	a	5.0	1.0	5.0
백태	세부지침 참조	일반손상	b	4.0	1.1	4.4
탄산화 잔여깊이	세부지침 참조	국부결함	a	5.0	1.0	5.0
평가의견						
상태평가결과	1. 개별부재 상태평가지수(Ec2) = 상태평가지수(Ec1) 중 최소값 =					**4.4**
	2. 개별부재(벽체)의 상태평가결과 =					**b**

개별부재 상태평가표 : 2단계 평가표

개별부재명	하부슬래브		개별부재규모	A = 700㎡		표번호
복합부재명	배수지 1지		개별시설물명	배수지		2-4
근거(1단계)표번호	1-4					
평가항목	평가기준	평가유형	평가결과	평가점수 (M)	영향계수 (F)	평가지수 (Ec1 = M × F)
균열	세부지침 참조	일반손상	a	5.0	1.0	5.0
평가의견						
상태평가결과	1. 개별부재 상태평가지수(Ec2) = 상태평가지수(Ec1) 중 최소값 =					**5.0**
	2. 개별부재(하부슬래브)의 상태평가결과 =					**a**

개별부재 상태평가표 : 2단계 평가표

개별부재명	기둥		개별부재규모	A = 216㎡		표번호
복합부재명	배수지 1지		개별시설물명	배수지		2-5
근거(1단계)표번호	1-5					
평가항목	평가기준	평가유형	평가결과	평가점수 (M)	영향계수 (F)	평가지수 (Ec1 = M × F)
파손	세부지침 참조	일반손상	b	4.0	1.1	4.4
평가의견						
상태평가결과	1. 개별부재 상태평가지수(Ec2) = 상태평가지수(Ec1) 중 최소값 =					**4.4**
	2. 개별부재(기둥)의 상태평가결과 =					**b**

개별부재 상태평가표 : 2단계 평가표

개별부재명	상부슬래브		개별부재규모	A = 700㎡		표번호
복합부재명	배수지 2지		개별시설물명	배수지		2-6
근거(1단계)표번호	1-6					
평가항목	평가기준	평가유형	평가결과	평가점수 (M)	영향계수 (F)	평가지수 (Ec1 = M × F)
균열	세부지침 참조	일반손상	a	5.0	1.0	5.0
평가의견						
상태평가결과	1. 개별부재 상태평가지수(Ec2) = 상태평가지수(Ec1) 중 최소값 =					**5.0**
	2. 개별부재(상부슬래브)의 상태평가결과 =					**a**

개별부재 상태평가표 : 2단계 평가표

개별부재명	보		개별부재규모	A = 286㎡		표번호
복합부재명	배수지 2지		개별시설물명	배수지		2-7
근거(1단계)표번호	1-7					
평가항목	평가기준	평가유형	평가결과	평가점수 (M)	영향계수 (F)	평가지수 (Ec1 = M × F)
균열	세부지침 참조	일반손상	a	5.0	1.0	5.0
평가의견						
상태평가결과	1. 개별부재 상태평가지수(Ec2) = 상태평가지수(Ec1) 중 최소값 =					**5.0**
	2. 개별부재(보)의 상태평가결과 =					**a**

개별부재 상태평가표 : 2단계 평가표

개별부재명	벽체		개별부재규모	A = 517.5㎡		표번호
복합부재명	배수지 2지		개별시설물명	배수지		2-8
근거(1단계)표번호	1-8					
평가항목	평가기준	평가유형	평가결과	평가점수 (M)	영향계수 (F)	평가지수 (Ec1 = M × F)
상태양호	세부지침 참조	손상없음	a	5.0	1.0	5.0
탄산화 잔여깊이	세부지침 참조	국부결함	a	5.0	1.0	5.0
평가의견						
상태평가결과	1. 개별부재 상태평가지수(Ec2) = 상태평가지수(Ec1) 중 최소값 =					**5.0**
	2. 개별부재(벽체)의 상태평가결과 =					**a**

개별부재 상태평가표 : 2단계 평가표

개별부재명	하부슬래브		개별부재규모	A = 700㎡		표번호
복합부재명	배수지 2지		개별시설물명	배수지		2-9
근거(1단계)표번호	1-9					
평가항목	평가기준	평가유형	평가결과	평가점수 (M)	영향계수 (F)	평가지수 (Ec1 = M × F)
상태양호	세부지침 참조	손상없음	a	5.0	1.0	5.0
평가의견						
상태평가결과	1. 개별부재 상태평가지수(Ec2) = 상태평가지수(Ec1) 중 최소값 =					**5.0**
	2. 개별부재(하부슬래브)의 상태평가결과 =					**a**

개별부재 상태평가표 : 2단계 평가표

개별부재명	기둥		개별부재규모	A = 216㎡		표번호
복합부재명	배수지 2지		개별시설물명	배수지		2-10
근거(1단계)표번호	1-10					
평가항목	평가기준	평가유형	평가결과	평가점수 (M)	영향계수 (F)	평가지수 (Ec1 = M × F)
상태양호	세부지침 참조	손상없음	a	5.0	1.0	5.0
평가의견						
상태평가결과	1. 개별부재 상태평가지수(Ec2) = 상태평가지수(Ec1) 중 최소값 =					**5.0**
	2. 개별부재(기둥)의 상태평가결과 =					**a**

개별부재 상태평가표 : 2단계 평가표

개별부재명	상부슬래브		개별부재규모	A = 16.1㎡		표번호
복합부재명	계단실 내부		개별시설물명	배수지		2-11
근거(1단계)표번호	1-11					
평가항목	평가기준	평가유형	평가결과	평가점수 (M)	영향계수 (F)	평가지수 (Ec1 = M × F)
상태양호	세부지침 참조	손상없음	a	5.0	1.0	5.0
평가의견						
상태평가결과	1. 개별부재 상태평가지수(Ec2) = 상태평가지수(Ec1) 중 최소값 =					**5.0**
	2. 개별부재(상부슬래브)의 상태평가결과 =					**a**

개별부재 상태평가표 : 2단계 평가표

개별부재명	벽체		개별부재규모	A = 63.18㎡		표번호
복합부재명	계단실 내부		개별시설물명	배수지		2-12
근거(1단계)표번호	1-12					
평가항목	평가기준	평가유형	평가결과	평가점수 (M)	영향계수 (F)	평가지수 (Ec1 = M × F)
상태양호	세부지침 참조	손상없음	a	5.0	1.0	5
평가의견						
상태평가결과	1. 개별부재 상태평가지수(Ec2) = 상태평가지수(Ec1) 중 최소값 =					**5**
	2. 개별부재(벽체)의 상태평가결과 =					**a**

개별부재 상태평가표 : 2단계 평가표

개별부재명	하부슬래브		개별부재규모	A = 16.1㎡		표번호
복합부재명	계단실 내부		개별시설물명	배수지		2-13
근거(1단계)표번호	1-13					
평가항목	평가기준	평가유형	평가결과	평가점수 (M)	영향계수 (F)	평가지수 (Ec1 = M × F)
상태양호	세부지침 참조	손상없음	a	5.0	1.0	5.0
평가의견						
상태평가결과	1. 개별부재 상태평가지수(Ec2) = 상태평가지수(Ec1) 중 최소값 =					**5.0**
	2. 개별부재(하부슬래브)의 상태평가결과 =					**a**

개별부재 상태평가표 : 2단계 평가표

개별부재명	상부슬래브		개별부재규모	A = 20㎡		표번호
복합부재명	계단실 외부		개별시설물명	배수지		2-14
근거(1단계)표번호	1-14					
평가항목	평가기준	평가유형	평가결과	평가점수 (M)	영향계수 (F)	평가지수 (Ec1 = M × F)
상태양호	세부지침 참조	손상없음	a	5.0	1.0	5.0
평가의견	- 파손은 보수방안을 고려하여 30㎜로 명기하였으나, 실측 깊이는 30㎜미만으로 조사되어 "c"로 적용함. - 철근노출은 면적율이 5%이상으로 "e"로 평가되었으나, 피복두께 부족 및 철근의 부식으로 인한 노출이 아닌 스핀들 설치를 위한 천공 시 발생한 손상이므로 중대한결함은 아닌것으로 판단됨.					
상태평가결과	1. 개별부재 상태평가지수(Ec2) = 상태평가지수(Ec1) 중 최소값 =					**5.0**
	2. 개별부재(상부슬래브)의 상태평가결과 =					**a**

개별부재 상태평가표 : 2단계 평가표

개별부재명	벽체		개별부재규모	A = 72㎡		표번호
복합부재명	계단실 외부		개별시설물명	배수지		2-15
근거(1단계)표번호	1-15					
평가항목	평가기준	평가유형	평가결과	평가점수 (M)	영향계수 (F)	평가지수 (Ec1 = M × F)
상태양호	세부지침 참조	손상없음	a	5.0	1.0	5.0
평가의견						
상태평가결과	1. 개별부재 상태평가지수(Ec2) = 상태평가지수(Ec1) 중 최소값 =					**5.0**
	2. 개별부재(벽체)의 상태평가결과 =					**a**

개별부재 상태평가표 : 2단계 평가표

개별부재명	상부슬래브		개별부재규모	A = 3㎡		표번호
복합부재명	1지 유입밸브실		개별시설물명	밸브실		2-16
근거(1단계)표번호	1-16					
평가항목	평가기준	평가유형	평가결과	평가점수 (M)	영향계수 (F)	평가지수 (Ec1 = M × F)
백태	세부지침 참조	일반손상	b	4.0	1.1	4.4
평가의견						
상태평가결과	1. 개별부재 상태평가지수(Ec2) = 상태평가지수(Ec1) 중 최소값 =					**4.4**
	2. 개별부재(상부슬래브)의 상태평가결과 =					**b**

개별부재 상태평가표 : 2단계 평가표

개별부재명	벽체		개별부재규모	A = 18.9㎡		표번호
복합부재명	1지 유입밸브실		개별시설물명	밸브실		2-17
근거(1단계)표번호	1-17					
평가항목	평가기준	평가유형	평가결과	평가점수 (M)	영향계수 (F)	평가지수 (Ec1 = M × F)
백태	세부지침 참조	일반손상	b	4.0	1.1	4.4
탄산화 잔여깊이	세부지침 참조	국부결함	a	5.0	1.0	5.0
평가의견						
상태평가결과	1. 개별부재 상태평가지수(Ec2) = 상태평가지수(Ec1) 중 최소값 =					**4.4**
	2. 개별부재(벽체)의 상태평가결과 =					**b**

개별부재 상태평가표 : 2단계 평가표

개별부재명	하부슬래브		개별부재규모	A = 3㎡		표번호
복합부재명	1지 유입밸브실		개별시설물명	밸브실		2-18
근거(1단계)표번호	1-18					
평가항목	평가기준	평가유형	평가결과	평가점수 (M)	영향계수 (F)	평가지수 (Ec1 = M × F)
상태양호	세부지침 참조	손상없음	a	5.0	1.0	5.0
평가의견						
상태평가결과	1. 개별부재 상태평가지수(Ec2) = 상태평가지수(Ec1) 중 최소값 =					**5.0**
	2. 개별부재(하부슬래브)의 상태평가결과 =					**a**

개별부재 상태평가표 : 2단계 평가표

개별부재명	상부슬래브		개별부재규모	A = 3㎡		표번호
복합부재명	2지 유입밸브실		개별시설물명	밸브실		2-19
근거(1단계)표번호	1-19					
평가항목	평가기준	평가유형	평가결과	평가점수 (M)	영향계수 (F)	평가지수 (Ec1 = M × F)
상태양호	세부지침 참조	손상없음	a	5.0	1.0	5.0
평가의견						
상태평가결과	1. 개별부재 상태평가지수(Ec2) = 상태평가지수(Ec1) 중 최소값 =					**5.0**
	2. 개별부재(상부슬래브)의 상태평가결과 =					**a**

개별부재 상태평가표 : 2단계 평가표

개별부재명	벽체		개별부재규모	A = 18.9㎡		표번호
복합부재명	2지 유입밸브실		개별시설물명	밸브실		2-20
근거(1단계)표번호	1-20					
평가항목	평가기준	평가유형	평가결과	평가점수 (M)	영향계수 (F)	평가지수 (Ec1 = M × F)
백태	세부지침 참조	일반손상	b	4.0	1.1	4.4
평가의견	박락은 보수방안을 고려하여 30㎜로 명기하였으나, 실측 깊이는 30㎜미만으로 조사되어 "c"로 적용함.					
상태평가결과	1. 개별부재 상태평가지수(Ec2) = 상태평가지수(Ec1) 중 최소값 =					**4.4**
	2. 개별부재(벽체)의 상태평가결과 =					**b**

개별부재 상태평가표 : 2단계 평가표

개별부재명	하부슬래브		개별부재규모	A = 3㎡		표번호
복합부재명	2지 유입밸브실		개별시설물명	밸브실		2-21
근거(1단계)표번호	1-21					
평가항목	평가기준	평가유형	평가결과	평가점수 (M)	영향계수 (F)	평가지수 (Ec1 = M × F)
상태양호	세부지침 참조	손상없음	a	5.0	1.0	5.0
평가의견						
상태평가결과	1. 개별부재 상태평가지수(Ec2) = 상태평가지수(Ec1) 중 최소값 =					**5.0**
	2. 개별부재(하부슬래브)의 상태평가결과 =					**a**

개별부재 상태평가표 : 2단계 평가표

개별부재명	상부슬래브		개별부재규모	A = 11.6㎡		표번호
복합부재명	통합유출밸브실		개별시설물명	밸브실		2-22
근거(1단계)표번호	1-22					
평가항목	평가기준	평가유형	평가결과	평가점수 (M)	영향계수 (F)	평가지수 (Ec1 = M × F)
백태	세부지침 참조	일반손상	b	4.0	1.1	4.4
평가의견						
상태평가결과	1. 개별부재 상태평가지수(Ec2) = 상태평가지수(Ec1) 중 최소값 =					**4.4**
	2. 개별부재(상부슬래브)의 상태평가결과 =					**b**

개별부재 상태평가표 : 2단계 평가표

개별부재명	벽체		개별부재규모	A = 95.16㎡		표번호
복합부재명	통합유출밸브실		개별시설물명	밸브실		2-23
근거(1단계)표번호	1-23					
평가항목	평가기준	평가유형	평가결과	평가점수 (M)	영향계수 (F)	평가지수 (Ec1 = M × F)
백태	세부지침 참조	일반손상	b	4.0	1.1	4.4
평가의견	박락은 보수방안을 고려하여 30㎜로 명기하였으나, 실측 깊이는 30㎜미만으로 조사되어 "c"로 적용함.					
상태평가결과	1. 개별부재 상태평가지수(Ec2) = 상태평가지수(Ec1) 중 최소값 =					**4.4**
	2. 개별부재(벽체)의 상태평가결과 =					**b**

개별부재 상태평가표 : 2단계 평가표

개별부재명	하부슬래브		개별부재규모	A = 11.6㎡		표번호
복합부재명	통합유출밸브실		개별시설물명	밸브실		2-24
근거(1단계)표번호	1-24					
평가항목	평가기준	평가유형	평가결과	평가점수 (M)	영향계수 (F)	평가지수 (Ec1 = M × F)
상태양호	세부지침 참조	손상없음	a	5.0	1.0	5.0
평가의견						
상태평가결과	1. 개별부재 상태평가지수(Ec2) = 상태평가지수(Ec1) 중 최소값 =					**5.0**
	2. 개별부재(하부슬래브)의 상태평가결과 =					**a**

개별부재 상태평가표 : 2단계 평가표

개별부재명	유입배관		개별부재규모	A = 1㎡		표번호
복합부재명	1지 배관설비		개별시설물명	배관설비		2-25
근거(1단계)표번호	1-25					
평가항목	평가기준	평가유형	평가결과	평가점수 (M)	영향계수 (F)	평가지수 (Ec1 = M × F)
관부식	세부지침 참조	중요결함	b	4.0	1.0	4.0
평가의견						
상태평가결과	1. 개별부재 상태평가지수(Ec2) = 상태평가지수(Ec1) 중 최소값 =					**4.0**
	2. 개별부재(유입배관)의 상태평가결과 =					**b**

개별부재 상태평가표 : 2단계 평가표

개별부재명	유출배관		개별부재규모	A = 1㎡		표번호
복합부재명	1지 배관설비		개별시설물명	배관설비		2-26
근거(1단계)표번호	1-26					
평가항목	평가기준	평가유형	평가결과	평가점수 (M)	영향계수 (F)	평가지수 (Ec1 = M × F)
관부식	세부지침 참조	중요결함	b	4.0	1.0	4.0
평가의견						
상태평가결과	1. 개별부재 상태평가지수(Ec2) = 상태평가지수(Ec1) 중 최소값 =					**4.0**
	2. 개별부재(유출배관)의 상태평가결과 =					**b**

개별부재 상태평가표 : 2단계 평가표

개별부재명	유입배관		개별부재규모	A = 1㎡		표번호
복합부재명	2지 배관설비		개별시설물명	배관설비		2-27
근거(1단계)표번호	1-27					
평가항목	평가기준	평가유형	평가결과	평가점수 (M)	영향계수 (F)	평가지수 (Ec1 = M × F)
상태양호	세부지침 참조	손상없음	a	5.0	1.0	5.0
평가의견						
상태평가결과	1. 개별부재 상태평가지수(Ec2) = 상태평가지수(Ec1) 중 최소값 =					**5.0**
	2. 개별부재(유입배관)의 상태평가결과 =					**a**

개별부재 상태평가표 : 2단계 평가표

개별부재명	유출배관		개별부재규모	A = 1㎡		표번호
복합부재명	2지 배관설비		개별시설물명	배관설비		2-28
근거(1단계)표번호	1-28					
평가항목	평가기준	평가유형	평가결과	평가점수 (M)	영향계수 (F)	평가지수 (Ec1 = M × F)
관부식	세부지침 참조	중요결함	b	4.0	1.0	4.0
평가의견						
상태평가결과	1. 개별부재 상태평가지수(Ec2) = 상태평가지수(Ec1) 중 최소값 =					**4.0**
	2. 개별부재(유출배관)의 상태평가결과 =					**b**

개별부재 상태평가표 : 2단계 평가표

개별부재명	유입배관		개별부재규모	1		표번호
복합부재명	1지 유입배관설비		개별시설물명	배관설비		2-29
근거(1단계)표번호	1-29					
평가항목	평가기준	평가유형	평가결과	평가점수 (M)	영향계수 (F)	평가지수 (Ec1 = M × F)
관부식	세부지침 참조	중요결함	b	4.0	1.0	4.0
평가의견						
상태평가결과	1. 개별부재 상태평가지수(Ec2) = 상태평가지수(Ec1) 중 최소값 =					**4.0**
	2. 개별부재(유입배관)의 상태평가결과 =					**b**

개별부재 상태평가표 : 2단계 평가표

개별부재명	유입배관		개별부재규모	1		표번호
복합부재명	2지 유입배관설비		개별시설물명	배관설비		2-30
근거(1단계)표번호	1-30					
평가항목	평가기준	평가유형	평가결과	평가점수 (M)	영향계수 (F)	평가지수 (Ec1 = M × F)
관부식	세부지침 참조	중요결함	b	4.0	1.0	4.0
평가의견						
상태평가결과	1. 개별부재 상태평가지수(Ec2) = 상태평가지수(Ec1) 중 최소값 =					**4.0**
	2. 개별부재(유입배관)의 상태평가결과 =					**b**

개별부재 상태평가표 : 2단계 평가표

개별부재명	유출배관		개별부재규모	1		표번호
복합부재명	통합유출배관설비		개별시설물명	배관설비		2-31
근거(1단계)표번호	1-31					
평가항목	평가기준	평가유형	평가결과	평가점수 (M)	영향계수 (F)	평가지수 (Ec1 = M × F)
관부식	세부지침 참조	중요결함	b	4.0	1.0	4.0
탄산화 잔여깊이	세부지침 참조	국부결함	a	5.0	1.0	5.0
평가의견						
상태평가결과	1. 개별부재 상태평가지수(Ec2) = 상태평가지수(Ec1) 중 최소값 =					**4.0**
	2. 개별부재(유출배관)의 상태평가결과 =					**b**

개별부재 상태평가표 : 2단계 평가표

개별부재명	유입밸브		개별부재규모	1		표번호
복합부재명	1지 유입밸브실		개별시설물명	밸브설비		2-32
근거(1단계)표번호	1-32					
평가항목	평가기준	평가유형	평가결과	평가점수 (M)	영향계수 (F)	평가지수 (Ec1 = M × F)
상태양호	세부지침 참조	손상없음	a	5.0	1.0	5.0
평가의견						
상태평가결과	1. 개별부재 상태평가지수(Ec2) = 상태평가지수(Ec1) 중 최소값 =					**5.0**
	2. 개별부재(유입밸브)의 상태평가결과 =					**a**

개별부재 상태평가표 : 2단계 평가표

개별부재명	유입밸브		개별부재규모	-		표번호
복합부재명	2지 유입밸브실		개별시설물명	밸브설비		2-33
근거(1단계)표번호	1-33					
평가항목	평가기준	평가유형	평가결과	평가점수 (M)	영향계수 (F)	평가지수 (Ec1 = M × F)
상태양호	세부지침 참조	손상없음	a	5.0	1.0	5.0
평가의견						
상태평가결과	1. 개별부재 상태평가지수(Ec2) = 상태평가지수(Ec1) 중 최소값 =					**5.0**
	2. 개별부재(유입밸브)의 상태평가결과 =					**a**

개별부재 상태평가표 : 2단계 평가표

개별부재명	통합유출밸브		개별부재규모	-		표번호
복합부재명	통합유출밸브실		개별시설물명	밸브설비		2-34
근거(1단계)표번호	1-34					
평가항목	평가기준	평가유형	평가결과	평가점수 (M)	영향계수 (F)	평가지수 (Ec1 = M × F)
상태양호	세부지침 참조	손상없음	a	5.0	1.0	5.0
평가의견						
상태평가결과	1. 개별부재 상태평가지수(Ec2) = 상태평가지수(Ec1) 중 최소값 =					**5.0**
	2. 개별부재(통합유출밸브)의 상태평가결과 =					**a**

개별부재 상태평가표 : 2단계 평가표

개별부재명	기동반 및 제어반		개별부재규모	-		표번호
복합부재명	전기설비		개별시설물명	전기설비		2-35
근거(1단계)표번호	1-35					
평가항목	평가기준	평가유형	평가결과	평가점수 (M)	영향계수 (F)	평가지수 (Ec1 = M × F)
상태양호	세부지침 참조	손상없음	a	5.0	1.0	5.0
평가의견						
상태평가결과	1. 개별부재 상태평가지수(Ec2) = 상태평가지수(Ec1) 중 최소값 =					**5.0**
	2. 개별부재(기동반 및 제어반)의 상태평가결과 =					**a**

복합부재 상태평가표 : 3단계 평가표

복합부재명	배수지 1지		개별시설물명	배수지		표번호
복합부재규모	2419.5㎡					3-1
근거(2단계) 표번호	2-1~2-5					
개별부재구분	상태평가 결과	상태평가지수 (Ec2)	조정계수 (A)	중요도 (W, %)	조정값 (P=A×W)	계산값 (Ec2×P)
상부슬래브	a	5.00	1	10.00	10.00	50.00
보	a	5.00	1	20.00	20.00	100.00
벽체	b	4.40	2	25.00	50.00	220.00
하부슬래브	a	5.00	1	20.00	20.00	100.00
기둥	b	4.40	2	25.00	50.00	220.00
합계(∑)				100.00	150.00	690.00
평가의견						
1. 복합부재 평가지수(Ec3) = ∑ (Ec2×P) / ∑P = (690.0/150.0) =						**4.60**
2. 복합부재(배수지 1지)의 상태평가 결과 =						**a**

복합부재 상태평가표 : 3단계 평가표

복합부재명	배수지 2지		개별시설물명	배수지		표번호
복합부재규모	2419.5㎡					3-2
근거(2단계) 표번호	2-6~2-10					
개별부재구분	상태평가 결과	상태평가지수 (Ec2)	조정계수 (A)	중요도 (W, %)	조정값 (P=A×W)	계산값 (Ec2×P)
상부슬래브	a	5.00	1	10.00	10.00	50.00
보	a	5.00	1	20.00	20.00	100.00
벽체	a	5.00	1	25.00	25.00	125.00
하부슬래브	a	5.00	1	20.00	20.00	100.00
기둥	a	5.00	1	25.00	25.00	125.00
합계(∑)				100.00	100.00	500.00
평가의견						
1. 복합부재 평가지수(Ec3) = ∑ (Ec2×P) / ∑P = (500.0/100.0) =						**5.00**
2. 복합부재(배수지 2지)의 상태평가 결과 =						**a**

복합부재 상태평가표 : 3단계 평가표

복합부재명	계단실 내부		개별시설물명	배수지		표번호
복합부재규모	95.38㎡					3-3
근거(2단계) 표번호	2-11~2-13					
개별부재구분	상태평가 결과	상태평가지수 (Ec2)	조정계수 (A)	중요도 (W, %)	조정값 (P=A×W)	계산값 (Ec2×P)
상부슬래브	a	5.00	1	18.18	18.18	90.90
벽체	a	5.00	1	45.46	45.46	227.30
하부슬래브	a	5.00	1	36.36	36.36	181.80
합계(∑)				100.00	100.00	500.00
평가의견						
1. 복합부재 평가지수(Ec3) = ∑ (Ec2×P) / ∑P = (500.0/100.0) =						**5.00**
2. 복합부재(계단실 내부)의 상태평가 결과 =						**a**

복합부재 상태평가표 : 3단계 평가표

복합부재명	계단실 외부		개별시설물명	배수지		표번호
복합부재규모	92㎡					3-4
근거(2단계) 표번호	2-14~2-15					
개별부재구분	상태평가 결과	상태평가지수 (Ec2)	조정계수 (A)	중요도 (W, %)	조정값 (P=A×W)	계산값 (Ec2×P)
상부슬래브	a	5.00	1	28.60	28.60	143.00
벽체	a	5.00	1	71.40	71.40	357.00
합계(∑)				100.00	100.00	500.00
평가의견						
1. 복합부재 평가지수(Ec3) = ∑ (Ec2×P) / ∑P = (500.0/100.0) =						**5.00**
2. 복합부재(계단실 외부)의 상태평가 결과 =						**a**

복합부재 상태평가표 : 3단계 평가표

복합부재명	1지 유입밸브실		개별시설물명	밸브실		표번호
복합부재규모	24.9㎡					3-5
근거(2단계) 표번호	2-16~2-18					
개별부재구분	상태평가 결과	상태평가지수 (Ec2)	조정계수 (A)	중요도 (W, %)	조정값 (P=A×W)	계산값 (Ec2×P)
상부슬래브	b	4.40	2	18.18	36.36	159.98
벽체	b	4.40	2	45.46	90.92	400.05
하부슬래브	a	5.00	1	36.36	36.36	181.80
합계(∑)				100.00	163.64	741.83
평가의견						
1. 복합부재 평가지수(Ec3) = ∑ (Ec2×P) / ∑P = (741.8/163.6) =						**4.53**
2. 복합부재(1지 유입밸브실)의 상태평가 결과 =						**a**

복합부재 상태평가표 : 3단계 평가표

복합부재명	2지 유입밸브실		개별시설물명	밸브실		표번호
복합부재규모	24.9㎡					3-6
근거(2단계) 표번호	2-19~2-21					
개별부재구분	상태평가 결과	상태평가지수 (Ec2)	조정계수 (A)	중요도 (W, %)	조정값 (P=A×W)	계산값 (Ec2×P)
상부슬래브	a	5.00	1	18.18	18.18	90.90
벽체	b	4.40	2	45.46	90.92	400.05
하부슬래브	a	5.00	1	36.36	36.36	181.80
합계(∑)				100.00	145.46	672.75
평가의견						
1. 복합부재 평가지수(Ec3) = ∑ (Ec2×P) / ∑P = (672.8/145.5) =						**4.62**
2. 복합부재(2지 유입밸브실)의 상태평가 결과 =						**a**

복합부재 상태평가표 : 3단계 평가표

복합부재명	통합유출밸브실		개별시설물명	밸브실		표번호
복합부재규모	118.36㎡					3-7
근거(2단계) 표번호	2-22~2-24					
개별부재구분	상태평가 결과	상태평가지수 (Ec2)	조정계수 (A)	중요도 (W, %)	조정값 (P=A×W)	계산값 (Ec2×P)
상부슬래브	b	4.40	2	18.18	36.36	159.98
벽체	b	4.40	2	45.46	90.92	400.05
하부슬래브	a	5.00	1	36.36	36.36	181.80
합계(∑)				100.00	163.64	741.83
평가의견						
1. 복합부재 평가지수(Ec3) = ∑ (Ec2×P) / ∑P = (741.8/163.6) =						**4.53**
2. 복합부재(통합유출밸브실)의 상태평가 결과 =						**a**

복합부재 상태평가표 : 3단계 평가표

복합부재명	1지 배관설비		개별시설물명	배관설비		표번호
복합부재규모	1					3-8
근거(2단계) 표번호	2-25~2-26					
개별부재구분	상태평가 결과	상태평가지수 (Ec2)	조정계수 (A)	중요도 (W, %)	조정값 (P=A×W)	계산값 (Ec2×P)
유입배관	b	4.00	2	50.00	100.00	400.00
유출배관	b	4.00	2	50.00	100.00	400.00
합계(∑)				100.00	200.00	800.00
평가의견						
1. 복합부재 평가지수(Ec3) = ∑ (Ec2×P) / ∑P = (800.0/200.0) =						**4.00**
2. 복합부재(1지 배관설비)의 상태평가 결과 =						**b**

복합부재 상태평가표 : 3단계 평가표

복합부재명	2지 배관설비		개별시설물명	배관설비		표번호
복합부재규모	㎡					3-9
근거(2단계) 표번호	2-27~2-28					
개별부재구분	상태평가 결과	상태평가지수 (Ec2)	조정계수 (A)	중요도 (W, %)	조정값 (P=A×W)	계산값 (Ec2×P)
유입배관	a	5.00	1	50.00	50.00	250.00
유출배관	b	4.00	2	50.00	100.00	400.00
합계(∑)				100.00	150.00	650.00
평가의견						
1. 복합부재 평가지수(Ec3) = ∑ (Ec2×P) / ∑P = (650.0/150.0) =						**4.33**
2. 복합부재(2지 배관설비)의 상태평가 결과 =						**b**

복합부재 상태평가표 : 3단계 평가표

복합부재명	1지 유입배관설비		개별시설물명	배관설비		표번호
복합부재규모	-					3-10
근거(2단계) 표번호	2-29.					
개별부재구분	상태평가 결과	상태평가지수 (Ec2)	조정계수 (A)	중요도 (W, %)	조정값 (P=A×W)	계산값 (Ec2×P)
유입배관	b	4.00	2	100.00	200.00	800.00
합계(∑)				100.00	200.00	800.00
평가의견						
1. 복합부재 평가지수(Ec3) = ∑ (Ec2×P) / ∑P = (800.0/200.0) =						**4.00**
2. 복합부재(1지 유입배관설비)의 상태평가 결과 =						**b**

복합부재 상태평가표 : 3단계 평가표

복합부재명	2지 유입배관설비		개별시설물명	배관설비		표번호
복합부재규모	-					3-11
근거(2단계) 표번호	2-30					
개별부재구분	상태평가 결과	상태평가지수 (Ec2)	조정계수 (A)	중요도 (W, %)	조정값 (P=A×W)	계산값 (Ec2×P)
유입배관	b	4.00	2	100.00	200.00	800.00
합계(∑)				100.00	200.00	800.00
평가의견						
1. 복합부재 평가지수(Ec3) = ∑ (Ec2×P) / ∑P = (800.0/200.0) =						**4.00**
2. 복합부재(2지 유입배관설비)의 상태평가 결과 =						**b**

복합부재 상태평가표 : 3단계 평가표

복합부재명	통합유출배관설비		개별시설물명	배관설비		표번호
복합부재규모	-					3-12
근거(2단계) 표번호	2-31					
개별부재구분	상태평가 결과	상태평가지수 (Ec2)	조정계수 (A)	중요도 (W, %)	조정값 (P=A×W)	계산값 (Ec2×P)
유출배관	b	4.00	2	100.00	200.00	800.00
합계(∑)				100.00	200.00	800.00
평가의견						
1. 복합부재 평가지수(Ec3) = ∑ (Ec2×P) / ∑P = (800.0/200.0) =						**4.00**
2. 복합부재(통합유출배관설비)의 상태평가 결과 =						**b**

복합부재 상태평가표 : 3단계 평가표

복합부재명	1지 유입밸브실		개별시설물명	밸브설비		표번호
복합부재규모	-					3-13
근거(2단계) 표번호	2-32					
개별부재구분	상태평가 결과	상태평가지수 (Ec2)	조정계수 (A)	중요도 (W, %)	조정값 (P=A×W)	계산값 (Ec2×P)
유입밸브	a	5.00	1	100.00	100.00	500.00
합계(∑)				100.00	100.00	500.00
평가의견						
1. 복합부재 평가지수(Ec3) = ∑ (Ec2×P) / ∑P = (500.0/100.0) =						**5.00**
2. 복합부재(1지 유입밸브실)의 상태평가 결과 =						**a**

복합부재 상태평가표 : 3단계 평가표

복합부재명	2지 유입밸브실		개별시설물명	밸브설비		표번호
복합부재규모	-					3-14
근거(2단계) 표번호	2-33					
개별부재구분	상태평가 결과	상태평가지수 (Ec2)	조정계수 (A)	중요도 (W, %)	조정값 (P=A×W)	계산값 (Ec2×P)
유입밸브	a	5.00	1	100.00	100.00	500.00
합계(∑)				100.00	100.00	500.00
평가의견						
1. 복합부재 평가지수(Ec3) = ∑ (Ec2×P) / ∑P = (500.0/100.0) =						**5.00**
2. 복합부재(2지 유입밸브실)의 상태평가 결과 =						**a**

복합부재 상태평가표 : 3단계 평가표

복합부재명	통합유출밸브실		개별시설물명	밸브설비		표번호
복합부재규모	-					3-15
근거(2단계) 표번호	2-34					
개별부재구분	상태평가 결과	상태평가지수 (Ec2)	조정계수 (A)	중요도 (W, %)	조정값 (P=A×W)	계산값 (Ec2×P)
통합유출밸브	a	5.00	1	100.00	100.00	500.00
합계(∑)				100.00	100.00	500.00
평가의견						
1. 복합부재 평가지수(Ec3) = ∑ (Ec2×P) / ∑P = (500.0/100.0) =						**5.00**
2. 복합부재(통합유출밸브실)의 상태평가 결과 =						**a**

개별시설물 종합평가표 : 4단계 평가표

개별시설물명	배수지	개별시설물규모	철근콘크리트구조 (B9.6m×L24.6m×H4.5m×2지)	표번호
근거(3단계) 표번호	3-1~3-7			4-1
상 태 평 가				
복합부재구분	상태평가 결과	상태평가지수 (Ec3)	규 모 (S, ㎡)	계산값 (Ec3×S)
배수지 1지	a	4.60	2,419.50	11,129.70
배수지 2지	a	5.00	2,419.50	12,097.50
계단실 내부	a	5.00	95.38	476.90
계단실 외부	a	5.00	92.00	460.00
1지 유입밸브실	a	4.53	24.90	112.80
2지 유입밸브실	a	4.62	24.90	115.04
통합유출밸브실	a	4.53	118.36	536.17
합계(∑)			5,194.54	24,928.11
평가의견				

1. 복합부재의 상태평가지수(Ec3) 중 최소값 (Min) =	4.53
2. 복합부재의 상태평가지수(Ec3) 중 최대값 (Max) =	5.00
3. V1 = 0.3 × (Max - Min) = 0.3 × (5.00 - 4.53)=	0.14
4. V2 = ∑(Ec3 × S) / (5 × ∑S) = 24928.11 / (5 × 5194.54) =	0.96
5. 개별시설물의 상태평가지수(Ec4)= Min + V1 × V2 = 4.53 + 0.14 × 0.96 =	**4.66**
6. 개별시설물(배수지)의 상태평가결과 =	**a**

개별시설물 종합평가표 : 4단계 평가표

개별시설물명	배관설비	개별시설물규모	-	표번호
근거(3단계) 표번호	3-8~3-12			4-2
상 태 평 가				
복합부재구분	상태평가 결과	상태평가지수 (Ec3)	규 모 (S, m)	계산값 (Ec3×S)
1지 배관설비	b	4.00	1.00	4.00
2지 배관설비	b	4.33	1.00	4.33
1지 유입배관설비	b	4.00	1.00	4.00
2지 유입배관설비	b	4.00	1.00	4.00
통합유출배관설비	b	4.00	1.00	4.00
합계(∑)			5.00	20.33
평가의견				

1. 복합부재의 상태평가지수(Ec3) 중 최소값 (Min) =	4.00
2. 복합부재의 상태평가지수(Ec3) 중 최대값 (Max) =	4.33
3. V1 = 0.3 × (Max - Min) = 0.3 × (4.33 - 4.00)=	0.10
4. V2 = ∑(Ec3 × S) / (5 × ∑S) = 20.33 / (5 × 5) =	0.81
5. 개별시설물의 상태평가지수(Ec4)= Min + V1 × V2 = 4.00 + 0.10 × 0.81 =	**4.08**
6. 개별시설물(배관설비)의 상태평가결과 =	**b**

개별시설물 종합평가표 : 4단계 평가표

개별시설물명	밸브설비	개별시설물규모	-	표번호
근거(3단계) 표번호	3-13~3-15			4-3
상 태 평 가				
복합부재구분	상태평가 결과	상태평가지수 (Ec3)	규 모 (S, EA)	계산값 (Ec3×S)
1지 유입밸브실	a	4.53	1.00	4.53
2지 유입밸브실	a	4.62	1.00	4.62
통합유출밸브실	a	4.53	1.00	4.53
합계(∑)			3.00	13.68
평가의견				

1. 복합부재의 상태평가지수(Ec3) 중 최소값 (Min) =	4.53
2. 복합부재의 상태평가지수(Ec3) 중 최대값 (Max) =	4.62
3. V1 = 0.3 × (Max - Min) = 0.3 × (4.62 - 4.53)=	0.03
4. V2 = ∑(Ec3 × S) / (5 × ∑S) = 13.68 / (5 × 3) =	0.91
5. 개별시설물의 상태평가지수(Ec4)= Min + V1 × V2 = 4.53 + 0.03 × 0.91 =	**4.56**
6. 개별시설물(밸브설비)의 상태평가결과 =	**a**

개별시설물 종합평가표 : 4단계 평가표

개별시설물명	전기설비	개별시설물규모	-	표번호
근거(3단계) 표번호	3-16			4-4
상 태 평 가				
복합부재구분	상태평가 결과	상태평가지수 (Ec3)	규 모 (S, EA)	계산값 (Ec3×S)
전기설비	a	5.00	1.00	5.00
합계(∑)			1.00	5.00
평가의견				

1. 복합부재의 상태평가지수(Ec3) 중 최소값 (Min) =	5.00
2. 복합부재의 상태평가지수(Ec3) 중 최대값 (Max) =	5.00
3. V1 = 0.3 × (Max - Min) = 0.3 × (5.00 - 5.00)=	0.00
4. V2 = ∑(Ec3 × S) / (5 × ∑S) = 5 / (5 × 1) =	1.00
5. 개별시설물의 상태평가지수(Ec4)= Min + V1 × V2 = 5.00 + 0.00 × 1.00 =	**5.00**
6. 개별시설물(전기설비)의 상태평가결과 =	**a**

복합시설물 종합평가표 : 5단계 평가표

복합시설물명	토목구조물		복합시설물규모	시설용량(Q) = 1,890㎥/일		표번호
근거(4단계)표번호	4-1					5-1
개별시설명	종합평가 결과	평가지수 (Et1)	조정계수 (A)	규 모 (S, ㎡)	조정값 (P=A×S)	계산값 (Et1×P)
배수지	a	4.66	1	5,194.54	5,194.54	24,229.41
합계(∑)				5,194.54	5,194.54	24,229.41
평가의견						
종합평가결과	1. 복합시설물(토목구조물)의 종합평가지수(Et2) = ∑ (Et1×P) / ∑ P = **4.66** 2. 복합시설물(토목구조물)의 종합평가 결과 = **a**					

복합시설물 종합평가표 : 5단계 평가표

복합시설물명	기전설비		복합시설물규모	-		표번호
근거(4단계)표번호	4-2~4-4					5-2
개별시설명	종합평가 결과	평가지수 (Et1)	조정계수 (A)	규 모 (S, EA)	조정값 (P=A×S)	계산값 (Et1×P)
배관설비	b	4.08	2	1.00	2.00	8.16
밸브설비	a	4.56	1	1.00	1.00	4.56
전기설비	a	5.00	1	1.00	1.00	5.00
합계(∑)				3.00	4.00	17.72
평가의견	- 배관, 밸브 설비는 세부지침에 중요도가 명시되어 있지 않음. - 배관, 밸브 설비는 어느 하나가 문제가 있을 경우, 전체적으로 문제가 발생할 수 있으므로 중요도를 동일하게 적용하여 평가함.					
종합평가결과	1. 복합시설물(기전설비)의 종합평가지수(Et2) = ∑ (Et1×P) / ∑ P = **4.43** 2. 복합시설물(기전설비)의 종합평가 결과 = **b**					

상태평가 결과표 : 6단계 평가표

통합시설물명	**토목구조물**		통합시설물규모	**시설용량(Q) = 1,890㎥/일**		표번호
근거(5단계)표번호	5-1					6-1
복합시설물 구분	종합평가 결과	종합평가지수 (Et2)	조정계수 (A)	규 모 (S, ㎥)	조정값 (P=A×S)	계산값 (Et2×P)
토목구조물	a	4.66	1	5,194.54	5,194.54	24,206.56
합계(∑)				5,194.54	5,194.54	24,206.56
평가의견						
종합평가결과	1. 통합시설물(토목구조물)의 종합평가지수(Et3) = ∑ (Et2×P) / ∑ P = **4.66** 2. 통합시설물(토목구조물)의 종합평가 결과 = **a**					

상태평가 결과표 : 6단계 평가표

통합시설물명	**기전설비**		통합시설물규모	-		표번호
근거(5단계)표번호	5-2					6-2
복합시설물 구분	종합평가 결과	종합평가지수 (Et2)	조정계수 (A)	규 모 (S, EA)	조정값 (P=A×S)	계산값 (Et2×P)
기전설비	b	4.43	2	1.00	2.00	8.86
합계(∑)				1.00	2.00	8.86
평가의견						
종합평가결과	1. 통합시설물(기전설비)의 종합평가지수(Et3) = ∑ (Et2×P) / ∑ P = **4.43** 2. 통합시설물(기전설비)의 종합평가 결과 = **b**					

종합시설물 종합평가표

종합시설물명	배양배수지(신)	종합시설물규모	시설용량(Q) = 1,890㎥/일	표 번 호
6단계 표번호	각시설물 최종 단계			7-1

통합시설물구분	종합평가 결과	종합평가 지수 (Et3)	조정계수 (A)	중요도 (W)	조정값 (P=A×W)	계산값 (Et3×P)
토목구조물	a	4.66	1.00	66.67	66.67	310.68
기전설비	b	4.43	6.00	33.33	199.98	885.91
합계 (Σ)				100.00	266.65	1196.59

1. 종합시설물 종합평가지수(Et4) = Σ(Et3×P)/ΣP =	**4.49**
2. 종합시설물 종합평가등급 =	**b**